# Integrated fat drain

Original-Installationsanleitung
Original Installation Manual

en-US ..... 3

fr-ca ..... 8

# Contents

**1 Information on this manual ..... 4**

**2 Safety ..... 4**

**3 Product description ..... 4**

**4 Installation ..... 5**

4.1 Mounting the integrated fat drain ..... 5

4.2 Converting the mobile oven rack ..... 6

# 1 Information on this manual

This document is a provisional version of the installation manual. Please note the relevant version and date.

This manual describes the setup of the integrated fat drain for the devices:

- LM1: iCombi Pro (iCP) 20 half size - 20 full size
- LM2: iCombi Classic (iCC) 20 half size - 20 full size

This manual is a supplement to the installation manual for iCombi Pro / iCombi Classic. Read this manual before carrying out the setup. The manual enables safe handling of the devices and correct installation.

The images in this manual are examples only and may differ from the kit.

All information from the installation manual for iCombi Pro / iCombi Classic applies accordingly.

# 2 Safety

**⚠ WARNING**

**Danger of burns from hot drain pipes**

The pipes of the fat drain can become extremely hot while the device is in operation.

- Do not touch the drain pipes during operation.
- If you are not using the integrated fat drain, seal the funnel in the cooking cabinet with the plug provided.

**NOTICE**

**Incorrect installation of the drain pipe**

To prevent the fat from flowing back into the device, align the drain pipe to create a slight slope.

**NOTICE**

**Leaking connections**

To avoid leaking connections on the drain valve, use a new teflon tape to seal the pipe pieces when working on the drain valve.

# 3 Product description

With this kit, the integrated fat drain can be set up on the left or right of the device.

The integrated fat drain can not be retrofitted.

The following kits are available for floor-standing devices:

| Integrated fat drain kit 20-1/1 | Article number |
|---|---|
| For device size 20-1/1 | 60.75.102 |
| For mobile oven racks for 20-1/1 | 60.75.107 |

| Integrated fat drain kit 20-2/1 | Article number |
|---|---|
| For device size 20-2/1 | 60.75.123 |
| For mobile oven racks for 20-2/1 | 60.75.108 |

**Scope of delivery integrated fat drain on the device [ Figure 01]:**

| | |
|---|---|
| 1 | Pipe casing |
| 2 | Rectangular tube |
| 3 | Holder drain valve |

| | |
|---|---|
| 4 | Holder drain pipe |
| 5 | Base brackets |
| 6 | Tube angle for drain valve |
| 7 | Ball valve |
| 8 | Connecting pipe for ball valve |
| 9 | Connecting tube |
| 10 | Tube angle for drain pipe |
| 11 | Drain pipes (3 pieces) |
| 12 | Tube angle for device connection |
| 13 | Silicon seal |
| 14 | Plug for cooking cabinet, with fixing and chain |
| 15 | Hot surface label |
| 16 | Teflon tape |
| 17 | Drain pipe with handle |
| 18 | Cover for drain vessel |
| 19 | Drain vessel |
| 20 | Pan for drain vessel |

**Scope of delivery conversion kit for mobile oven rack [ Figure 02]**

| | |
|---|---|
| 1 | Drip rail |
| 2 | Additional drip pans |
| 3 | Drip tray |
| 4 | Fat collection tray |
| 5 | Support rails |

# 4 Installation

## 4.1 Mounting the integrated fat drain

**Mounting the base brackets and drain valve**

1. Fix the base brackets and the base clamping plates in the top position on the device feet with the cap nuts provided [ Figure 03].
2. Seal the threads of the two pipe pieces for the drain valve with teflon tape [ Figure 04].
3. Mount the pipe pieces, pipe holder and the drain valve [ Figure 05]. Note the different assembly for the setup versions left/right.
4. Mount the assembled drain valve with the clamping parts on the rectangular tube [ Figure 06]. Do not tighten the cap nuts yet. The assembly must remain movable for the further steps.
   > The drain pipe points to the back and the tube angle points down.
5. Fix the rectangular tube on the clamping lugs of the base brackets with the cap nuts [ Figure 07].
6. Fix the pipe holder on the rectangular tube with the cap nuts and clamping parts [ Figure 08]. Do not tighten the cap nuts yet. The assembly must remain movable for the further steps.
   > The pipe holder with the arrow pointing upwards is mounted on the rear end of the rectangular tube.
   > The pipe holder with the arrow pointing down is mounted in the center on the rectangular tube.

**Mounting the drain pipes [ Figure 09]**

1. Mount the pipe seal on the pipe socket in the rear wall of the device.
2. Join the pipes.
3. Connect the piping to the drain valve and the connection on the rear side of the device.
4. Check the piping. There must be a slight slope towards the drain valve.
5. Tighten all cap nuts.

6. Fix the shielding plate in place on the holders with 2 cap nuts.

**Setting up the drain pan**

1. Align the feet on the pan for the drain vessel so that the pan is straight [ Figure 10].
2. Place the drain vessel in the pan and the cover on the drain vessel.
3. Insert the drain pipe with the handle in the cover of the drain vessel [ Figure 11].
4. Push the tube angle into the drain pipe [ Figure 12].
5. Turn the drain pipe so that the pin locks in the tube angle [ Figure 13].
6. Attach the “hot surface” label so it is clearly visible in the following locations: on the tube angle to the collection tray, on the shielding plate and on the pipe on the rear side of the device.

**Opening/closing the funnel**

1. If the integrated fat drain is in use, leave the funnel in the cooking cabinet open.
2. If the integrated fat drain is not in use, seal the funnel in the cooking cabinet with the plug.

>> The integrated fat drain is set up on the device.

## 4.2 Converting the mobile oven rack

**Mounting the support rails**

Mount the support rails under the final insert on the left and right on the mobile oven rack with the holders and cap nuts.

✔ The support rails and 2 holders with cap nuts each are ready [ Figure 14].

1. Note the alignment of the support rails: Align the long slope to the front and the short slope to the rear.
2. Fix the support rails at the rear with the holder. Do not tighten the cap nuts for the holder at the rear yet. Ensure that the sheet edge of the support rail sits in the gap in the holder [ Figure 15].
3. Fix the support rails at the front with the holder. Tighten the cap nuts at the front and rear.

**Pushing in the fat collection tray and drip tray**

✔ The fat collection tray with oval drain pipe and the drip tray are ready [ Figure 16].

1. Push the fat collection tray into the support rails [ Figure 17]. The drain pipe must point to the back.
2. Hook in the drip tray under the fat collection tray [ Figure 18].
3. Fix the plugs on the funnel in the cooking cabinet.

**Hooking in the drip rail and hooking in additional drip pans**

✔ The parts of the drip rail and the drip pans are ready [ Figure 19].

1. Hook the drip rail onto the mobile oven rack at the top in the center [ Figure 20].
2. Check the distance between the bottom edge of the drip bar and the top edge of the fat collection tray.

   > The distance is as small as possible. If the distance is too large, adjust the length of the drip rail via the hole pattern.

> The drip rail must not be positioned on the fat collection tray.

> The drain for the drip bar is located under the final insert.

3. Tighten the cap nuts on the drip rail.
4. Push the additional drip pans into the mobile oven rack and check that the drain pipe for the drip pans is in the drip bar [ **Figure 21**].

**Pushing in the mobile oven rack**

✔ The mobile oven rack is loaded with the fat collection tray.

1. Push the mobile oven rack into the device [ **Figure 22**].
2. Check that the top edge of the drain pipe touches the fat collection tray in the funnel at the top on the top edge. If necessary, adjust the height of the device.

>> When the mobile oven rack is completely in the device and the device door is closed, the fat collection tray tilts slightly into the funnel. The mobile oven rack is converted for the integrated fat drain.

>> **NOTICE! If the integrated fat drain is not in use, seal the funnel in the cooking cabinet with the plug.**

# Table des matières

**1 Informations sur ce guide ..... 9**

**2 Sécurité ..... 9**

**3 Description du produit ..... 9**

**4 Installation ..... 10**

4.1 Montage du système d'écoulement des graisses intégré ..... 10

4.2 Adaptation du chariot de transport ..... 11

# 1 Informations sur ce guide

Le présent document constitue une version provisoire du guide d'installation. Veuillez vérifier le numéro et la date de la version.

Ce guide décrit le montage du système d'écoulement des graisses intégré pour les appareils :

- LM1: iCombi Pro (iCP) 20 half size - 20 full size
- LM2: iCombi Classic (iCC) 20 half size - 20 full size

Ce guide constitue un complément au guide d'installation des appareils iCombi Pro/iCombi Classic. Veuillez lire le guide en entier avant le montage. Ce guide garantit une utilisation sécurisée et une installation conforme des appareils.

Les illustrations dans ce guide figurent à titre d'exemples; certains détails peuvent différer de l'appareil.

Toutes les informations contenues dans le guide d'installation des appareils iCombi Pro et iCombi Classic s'appliquent, toutes proportions gardées.

# 2 Sécurité

⚠

**Risque de brûlures dues aux tuyaux d'écoulement très chauds**

Les tuyaux d'écoulement des graisses peuvent devenir très chauds pendant le fonctionnement de l'appareil.

- Ne touchez pas les tuyaux pendant le fonctionnement de l'appareil.
- Si vous n'utilisez pas le système d'écoulement des graisses intégré, obturez l'entonnoir dans l'enceinte de cuisson à l'aide du bouchon fourni avec le système.

**Mauvaise installation du tuyau d'écoulement**

Pour éviter un reflux des graisses dans l'appareil, ajustez la position du tuyau d'écoulement de manière à former une légère pente.

**Raccords non étanches**

Pour éviter les fuites, scellez les raccords de tuyaux avec du ruban téflon neuf lorsque vous travaillez sur le robinet à boisseau sphérique.

# 3 Description du produit

Cette trousse permet de monter le système d'écoulement des graisses intégré sur la gauche ou la droite de l'appareil.

Le système d'écoulement des graisses ne peut pas être rajouté ultérieurement.

Les trousses de montage suivantes sont offertes pour les appareils sur pied :

| Trousse pour système d'écoulement des graisses intégré 20-1/1 | Référence d'article |
|---|---|
| Pour les appareils de taille 20-1/1 | 60.75.102 |
| Pour chariot de transport pour 20-1/1 | 60.75.107 |

| Trousse pour système d'écoulement des graisses intégré 20-2/1 | Référence d'article |
|---|---|
| Pour les appareils de taille 20-2/1 | 60.75.123 |
| Pour chariot de transport pour 20-2/1 | 60.75.108 |

**Contenu du système d'écoulement des graisses intégré sur l'appareil (Figure 1) :**

| | |
|---|---|
| 1 | Cache tuyau |
| 2 | Tube de section rectangulaire |
| 3 | Support pour robinet à boisseau sphérique |
| 4 | Support du tuyau d'écoulement |
| 5 | Consoles de pied |
| 6 | Coude pour le robinet à boisseau sphérique |
| 7 | Robinet à boisseau sphérique |
| 8 | Tuyau de raccordement pour le robinet à boisseau sphérique |
| 9 | Conduit de transition |
| 10 | Coude pour tuyau d'écoulement |
| 11 | Tuyaux d'écoulement (lot de 3) |
| 12 | Coude pour raccordement à l'appareil |
| 13 | Joint en silicone |
| 14 | Bouchon de fermeture pour l'enceinte de cuisson, avec fixation et chaîne |
| 15 | Autocollant « Surfaces chaudes » |
| 16 | Ruban de téflon |
| 17 | Tuyau d'écoulement avec poignée |
| 18 | Couvercle pour le réceptacle |
| 19 | Réceptacle |
| 20 | Bac pour le réceptacle |

**Contenu de la trousse de modification du chariot de transport (Figure 2)**

| | |
|---|---|
| 1 | Gouttière |
| 2 | Bacs d'égouttement supplémentaires |
| 3 | Lèchefrite |
| 4 | Bac collecteur de graisses |
| 5 | Rails de retenue |

# 4 Installation

## 4.1 Montage du système d'écoulement des graisses intégré

**Montage des consoles de pied et du robinet à boisseau sphérique**

1. Fixez les consoles de pied et les plaques de fixation des pieds à l'aide des boulons à tête ronde fournis, en choisissant la position la plus haute des pieds de l'appareil (Figure 3).
2. Étanchéisez les filetages des deux sections de tuyau du robinet sphérique à l'aide de ruban téflon (Figure 4).
3. Montez les sections de tuyau, le support de tuyau et le robinet à boisseau sphérique (Figure 5). Respectez les consignes de montage différentes pour la variante d'assemblage gauche/droite.
4. Montez le robinet sphérique assemblé à l'aide des pièces de fixation sur le tube de section rectangulaire (Figure 6). Ne serrez pas encore les

boulons à tête ronde. L'assemblage doit pouvoir bouger pendant les étapes suivantes.

> Le tuyau d'écoulement doit être dirigé vers l'arrière et le coude vers le bas.

5. Utilisez les boulons à tête ronde pour fixer le tube de section rectangulaire aux pattes de serrage des consoles de pied ( Figure 7).
6. Utilisez les boulons à tête ronde pour fixer les supports de tuyau et les pièces de fixation au tube de section rectangulaire ( Figure 8). Ne serrez pas encore les boulons à tête ronde. L'assemblage doit pouvoir bouger pendant les étapes suivantes.

> Le support de tuyau avec la flèche vers le haut doit être monté sur l'extrémité arrière du tube de section rectangulaire.

> Le support de tuyau avec la flèche vers le bas doit être monté au centre du tube de section rectangulaire.

**Montez le tuyau d'écoulement ( Figure 9)**

1. Montez le joint d'étanchéité sur la tubulure à l'arrière de l'appareil.
2. Assemblez les tuyaux.
3. Raccordez la tuyauterie au robinet à boisseau sphérique et au raccord à l'arrière de l'appareil.
4. Vérifiez la tuyauterie. Ajustez le tout de manière à former une légère pente jusqu'au robinet à boisseau sphérique.
5. Serrez les boulons à tête ronde.
6. Fixez la plaque protectrice avec deux boulons à tête ronde sur les supports.

**Montage du bac d'écoulement**

1. Ajustez les pieds du bac du réceptacle d'écoulement pour que le bac soit parfaitement horizontal ( Figure 10).
2. Placez le réceptacle dans le bac et le couvercle sur le réceptacle.
3. Insérez le tuyau d'écoulement avec poignée dans le couvercle du réceptacle ( Figure 11).
4. Insérez le coude dans le tuyau d'écoulement ( Figure 12).
5. Tournez le tuyau d'écoulement jusqu'à ce que la clavette dans le coude soit bloquée ( Figure 13).
6. Apposez l'autocollant « Surfaces chaudes » de manière bien visible aux endroits suivants : sur le coude du bac collecteur, sur la plaque protectrice et sur le tuyau à l'arrière de l'appareil.

**Ouverture et fermeture de l'entonnoir**

1. Si vous utilisez le système d'écoulement des graisses intégré, laissez l'entonnoir ouvert dans l'enceinte de cuisson.
2. Si vous n'utilisez pas le système d'écoulement des graisses intégré, obturez l'entonnoir dans l'enceinte de cuisson avec le bouchon de fermeture.

>> Le système d'écoulement des graisses intégré doit être monté sur l'appareil.

## 4.2 Adaptation du chariot de transport

**Montage des rails de retenue**

Montez les rails de retenue sous le dernier niveau, à gauche et à droite du chariot de transport, en utilisant les supports de fixation et les boulons à tête ronde.

✔ Ayez le rail de retenue et les deux supports avec chacun un boulon à portée de main ( Figure 14).

1. Assurez-vous de bien positionner les rails de retenue : La pente longue doit être située à l'avant et la pente courte à l'arrière.
2. Utilisez les supports pour fixer les rails de retenue à l'arrière. Ne serrez pas encore les boulons à tête ronde fixant les supports à l'arrière. Vérifiez que le bord du rail de retenue est bien placé dans l'encoche du support ( Figure 15).
3. Utilisez les supports pour fixer les rails de retenue à l'avant. Ne serrez pas encore les boulons à tête ronde.

**Insertion du bac collecteur de graisses et de la lèchefrite**

✔ Ayez le bac collecteur de graisses avec son tuyau d'écoulement ovale et la lèchefrite à portée de main ( Figure16).

1. Insérez le bac collecteur de graisses dans les rails de retenue ( Figure 17). Le tuyau d'écoulement doit être à l'arrière.
2. Accrochez la lèchefrite sous le bac collecteur de graisses ( Figure 18).
3. Mettez en place le bouchon de fermeture de l'entonnoir dans l'enceinte de cuisson.

**Accrochage de la gouttière et des bacs d'égouttement supplémentaires**

✔ Ayez les pièces de la gouttière et des bacs d'égouttement à portée de main ( Figure19).

1. Accrochez la gouttière par le haut, sur le chariot de transport, puis la positionner au milieu ( Figure 20).
2. Vérifiez l'espacement entre le bord inférieur de la gouttière et le bord supérieur du bac collecteur de graisses.
   > L'espacement doit être réduit au minimum. S'il est trop grand, adaptez la longueur de la gouttière selon le schéma de perçage.
   > La gouttière ne doit pas reposer sur le bac collecteur.
   > L'écoulement de la gouttière se trouve en dessous du dernier niveau.
3. Ne serrez pas encore les boulons à tête ronde.
4. Insérez les autres bacs d'égouttement dans le chariot de transport et vérifiez que le tuyau d'écoulement des bacs est bien placé dans la gouttière ( Figure 21).

**Insertion du chariot de transport**

✔ Le chariot de transport doit être équipé du bac collecteur de graisses et non chargé.

1. Insérez le chariot de transport dans l'appareil ( Figure 22).
2. Vérifiez que le bord supérieur du tuyau d'écoulement du bac collecteur touche le bord supérieur de l'entonnoir. Si nécessaire, ajustez la hauteur de l'appareil.

>> Lorsque le chariot de transport est inséré complètement dans l'appareil et que la porte est fermée, le bac collecteur balance légèrement dans l'entonnoir. Le chariot de transport a été adapté pour accueillir le système d'écoulement des graisses intégré.

>> **Si vous n'utilisez pas le système d'écoulement des graisses intégré, obturez l'entonnoir dans l'enceinte de cuisson avec le bouchon de fermeture.**

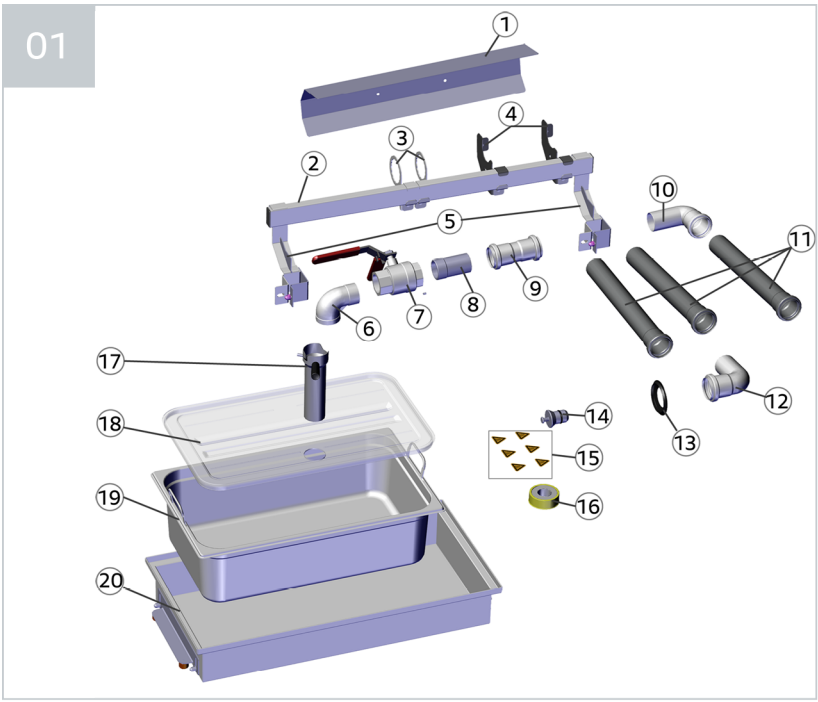
01
1
2
3
4
5
6
7
8
9
10
11
12
13
14
15
16
17
18
19
20

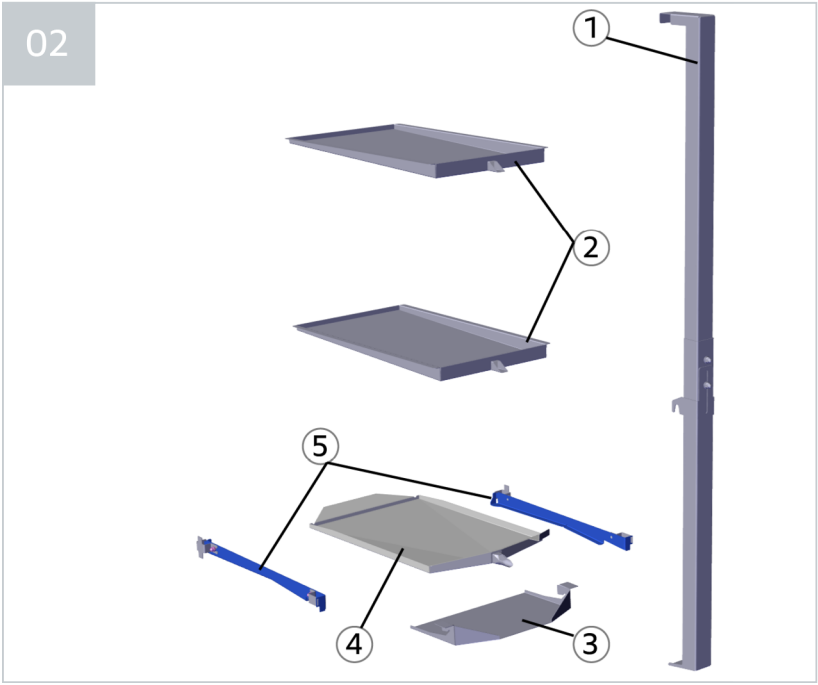
02
1
2
3
4
5

03

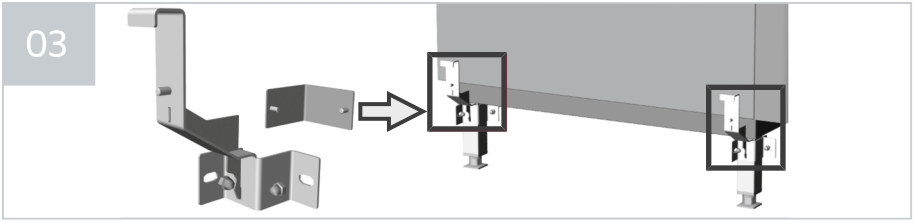

04

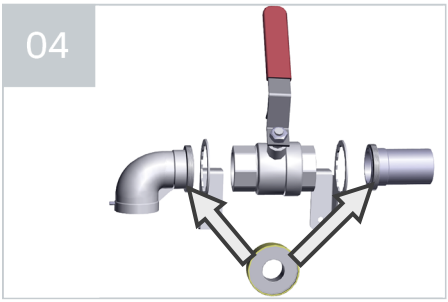

05

06

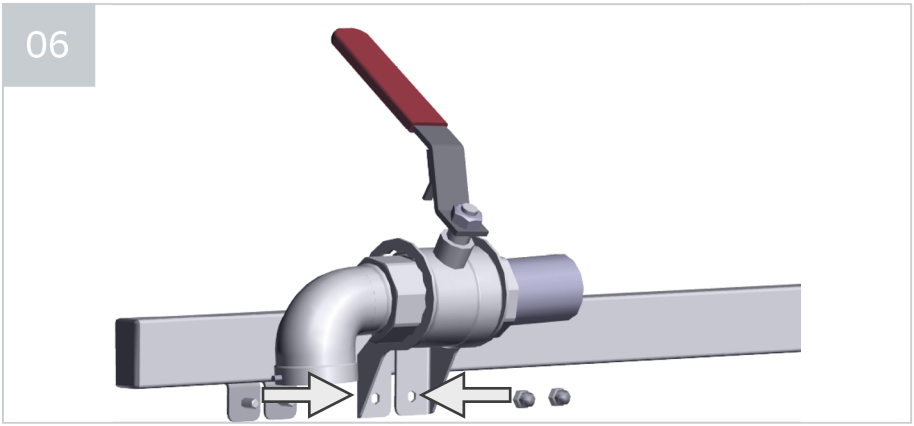

07

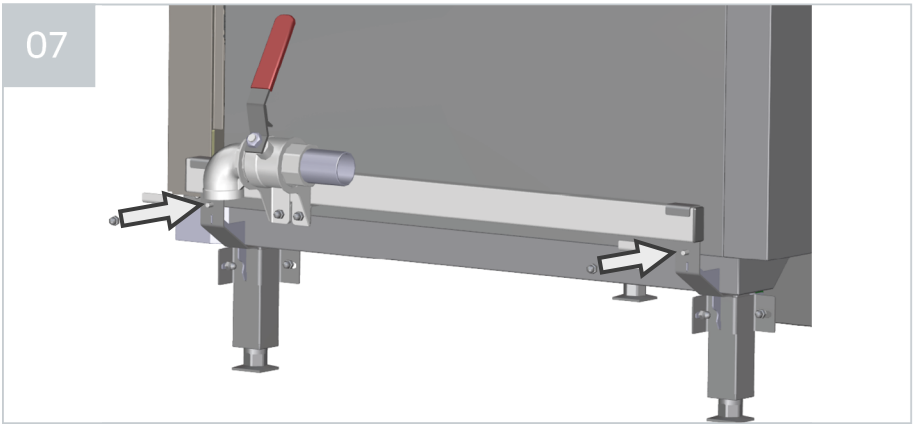

08

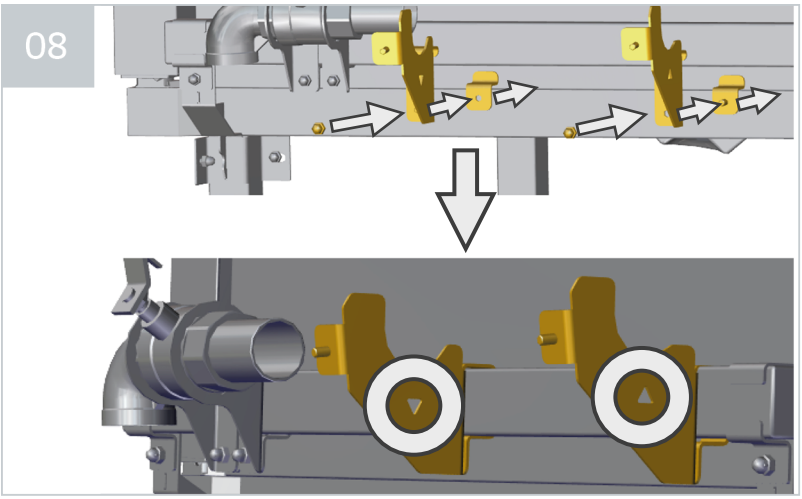

09

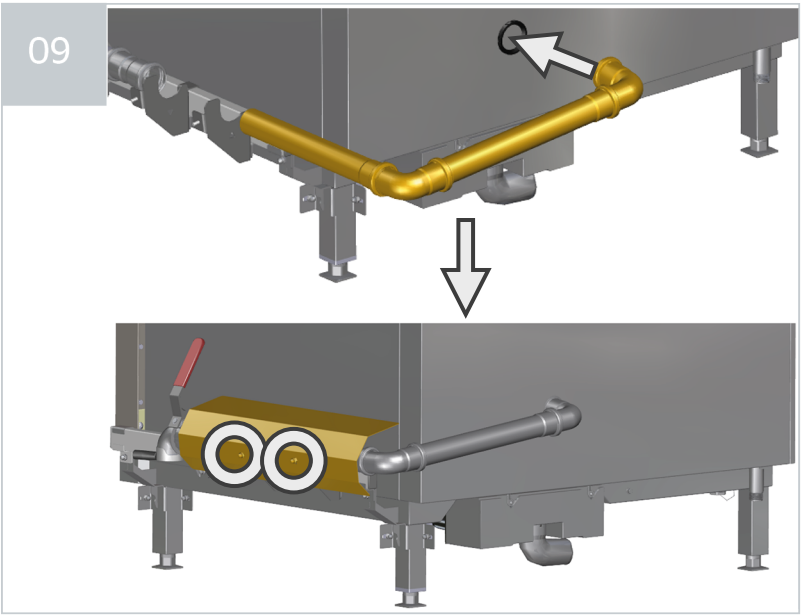

10

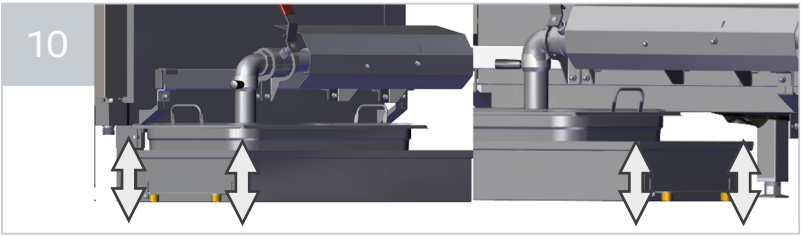

11

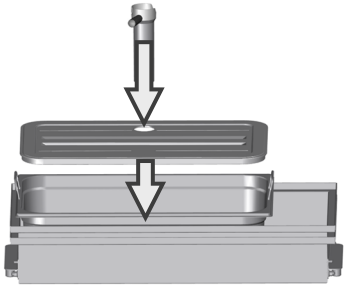

12

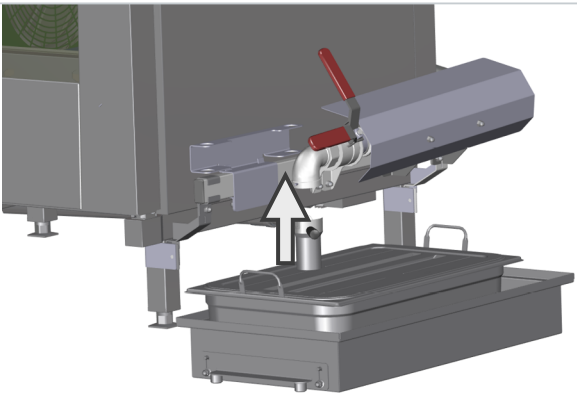

13

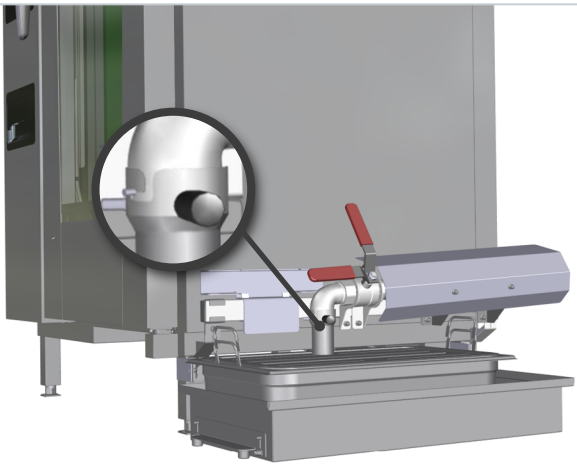

14

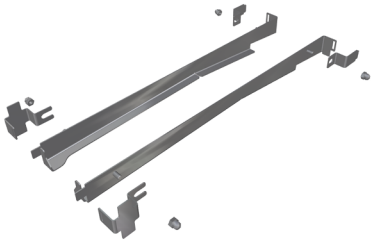

15

1

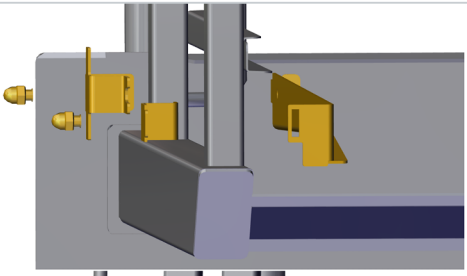

2

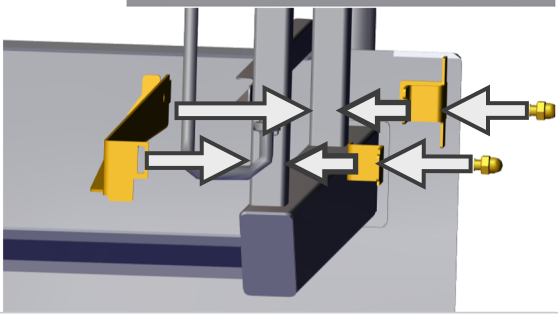

16

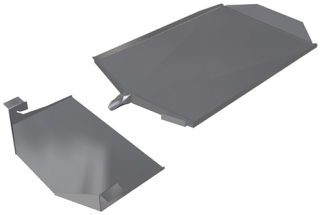

17

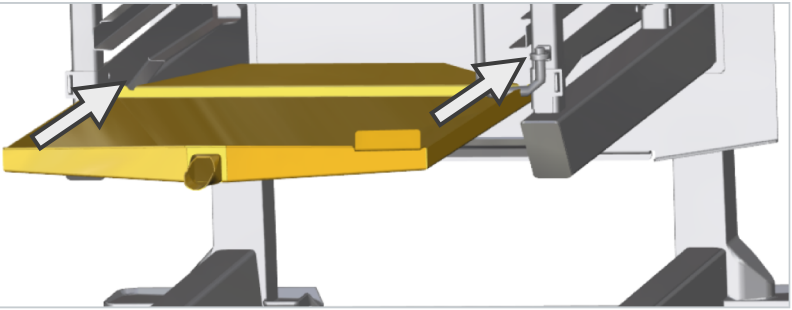

18

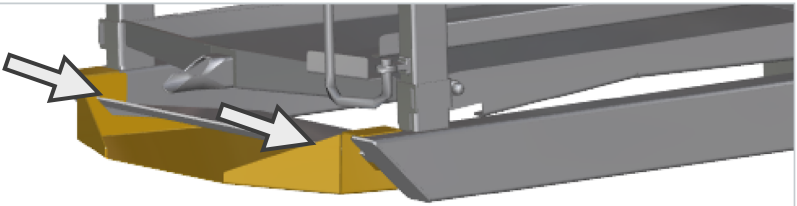

19

20

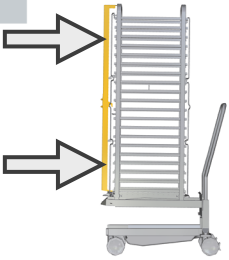

21

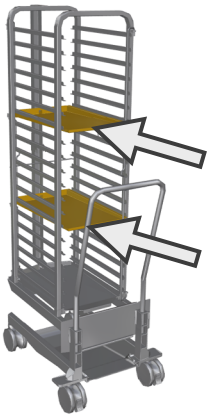

22

**RATIONAL AG**
Siegfried-Meister-Straße 1
86899 Landsberg am Lech, Germany
Tel. +49 (0)8191 3270
Fax +49 (0)8191 21735
info@rational-online.com
rational-online.com

80.51.385 ▪ V01 ▪ RTS/Bret ▪ 12/2019